キャンチラック　MC

250kg/段

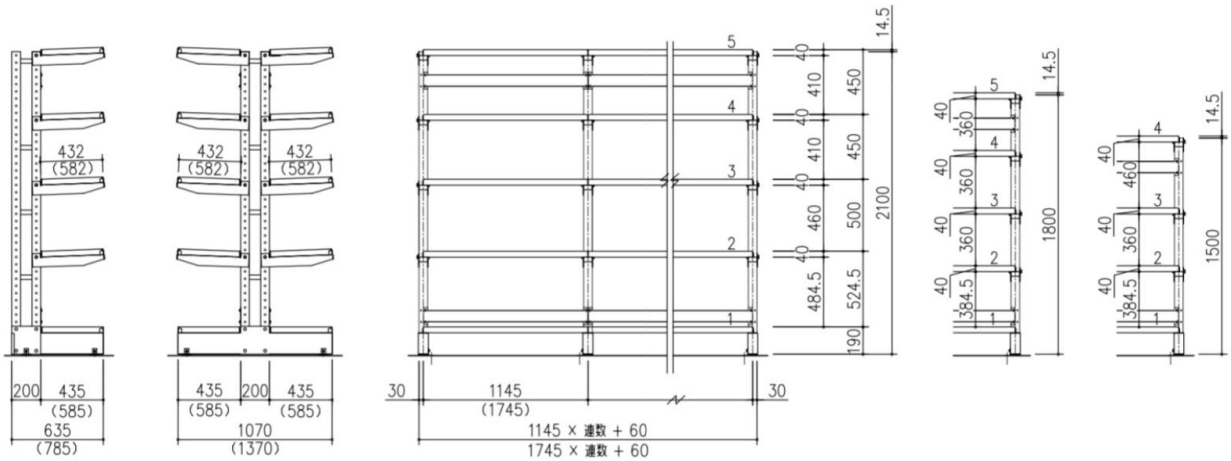

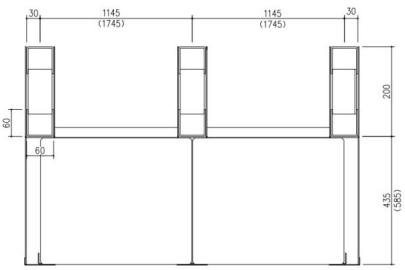

間口最大積載質量
（1連当たり）

棚板最大積載質量
（1段当たり）

支柱孔ピッチ:50mm
標準色:グリーン

床固定金具は、含まれています。

■D450

天地段数	棚形式	複式		単式	
		W1200	W1800	W1200	W1800
5段（H2100）	基本	MC2112MW05T	MC2118MW05T	MC2112MS05T	MC2118MS05T
		211,400	259,000	131,500	155,100
	連結	MC2112MW05R	MC2118MW05R	MC2112MS05R	MC2118MS05R
		141,000	188,600	84,000	107,700
5段（H1800）	基本	MC1812MW05T	MC1818MW05T	MC1812MS05T	MC1818MS05T
		205,800	253,400	125,900	149,500
	連結	MC1812MW05R	MC1818MW05R	MC1812MS05R	MC1818MS05R
		138,200	185,800	81,200	104,900
4段（H1500）	基本	MC1512MW04T	MC1518MW04T	MC1512MS04T	MC1518MS04T
		170,100	209,300	105,200	124,300
	連結	MC1512MW04R	MC1518MW04R	MC1512MS04R	MC1518MS04R
		114,100	153,300	68,100	87,200

■D600

天地段数	棚形式	複式		単式	
		W1200	W1800	W1200	W1800
5段（H2100）	基本	MC2112LW05T	MC2118LW05T	MC2112LS05T	MC2118LS05T
		240,600	294,600	147,000	172,500
	連結	MC2112LW05R	MC2118LW05R	MC2112LS05R	MC2118LS05R
		161,800	215,800	94,200	119,800
5段（H1800）	基本	MC1812LW05T	MC1818LW05T	MC1812LS05T	MC1818LS05T
		235,000	289,000	141,400	166,900
	連結	MC1812LW05R	MC1818LW05R	MC1812LS05R	MC1818LS05R
		159,000	213,000	91,400	117,000
4段（H1500）	基本	MC1512LW04T	MC1518LW04T	MC1512LS04T	MC1518LS04T
		194,400	237,500	118,300	138,600
	連結	MC1512LW04R	MC1518LW04R	MC1512LS04R	MC1518LS04R
		131,400	174,500	76,000	96,300

（表示価格は税抜き価格です。仕様・外観・価格は予告なく変更となる場合があります。）

2024.8